1 Cappello
2 Staffe
3 Motore
4 Rete
5 Convogliatore
6 Base
7 Girante
8 Rete (accessorio) obbligatorio per l'utilizzo a bocca libera
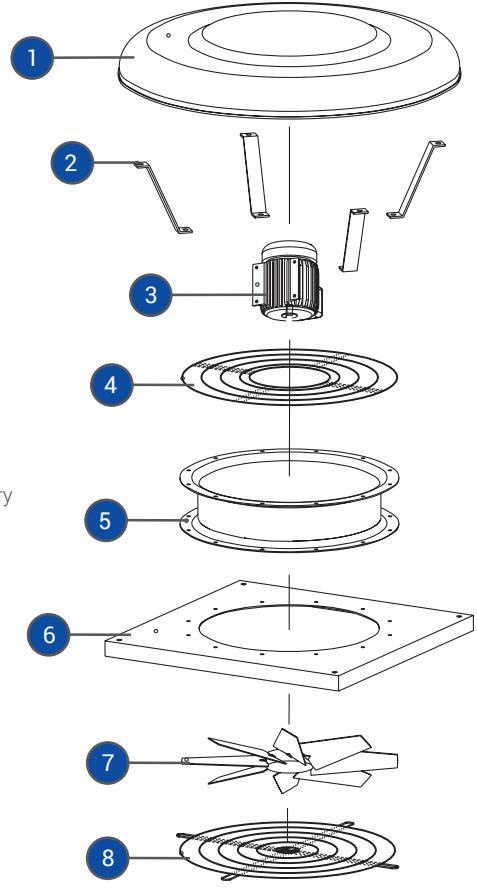
1 Cover
2 Brackets
3 Motor
4 Grid
5 Ring casing
6 Base frame
7 Impeller
8 Grid (accessory) mandatory for free air